ROBY 3707/0930-0937

Miscelatore monocomando incasso doccia

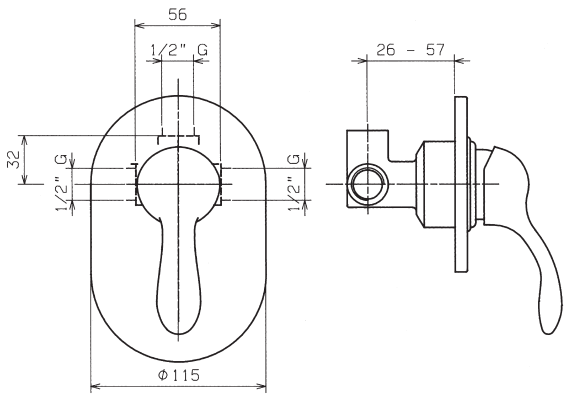

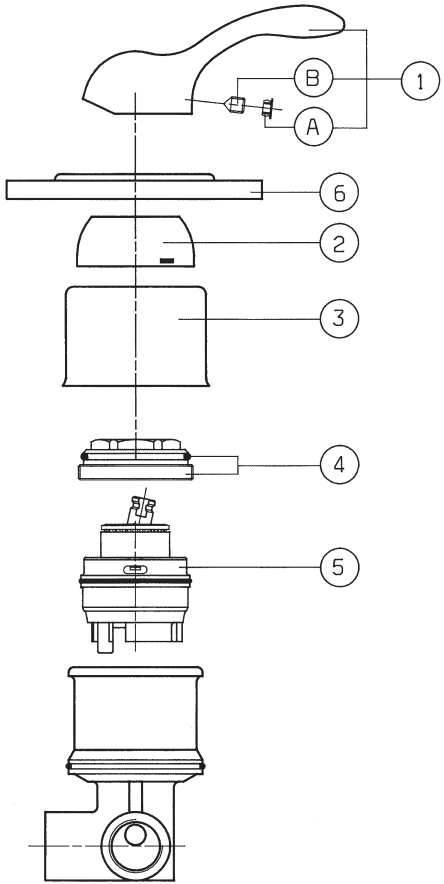

l/min	bar
13	0,5
18	1
22	1,5
26	2
32	3
41	5

N.	Codice	DESCRIZIONE
1	90797	Leva metallica
1	0907	Leva vetro
1A	9340	Tappo copriforo leva
1B	9002	Grano fissaggio leva
2	9347A	Calotta
3	9048	Cappuccio corpo
4	90547	Ghiera bloccaggio cartuccia
5	19V	Cartuccia
6	90326	Rosone